16. 組み合わせ（女子スーパーシード）

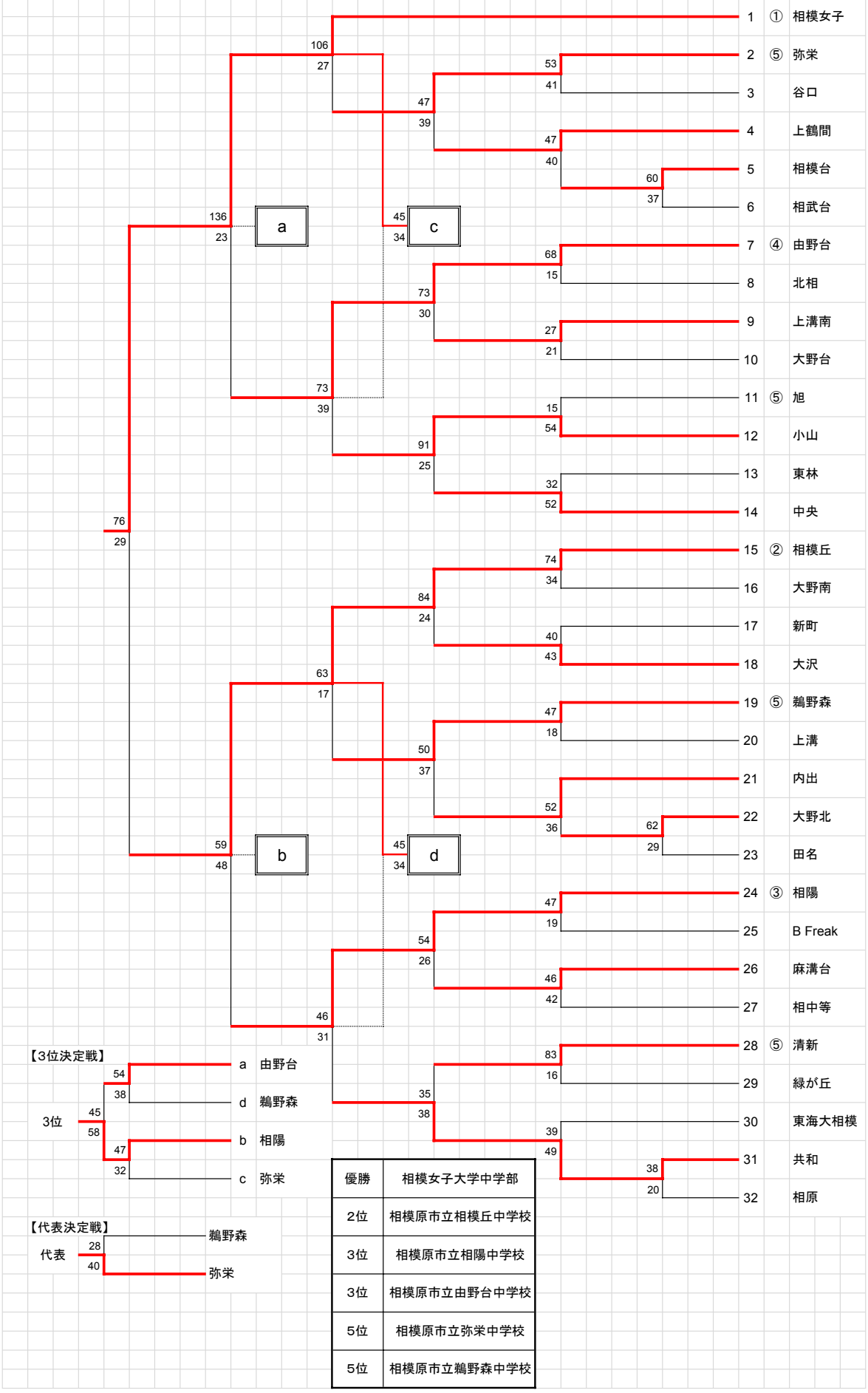

優勝	相模女子大学中学部
2位	相模原市立相模丘中学校
3位	相模原市立相陽中学校
3位	相模原市立由野台中学校
5位	相模原市立弥栄中学校
5位	相模原市立鵜野森中学校