17. 組み合わせ（男子）

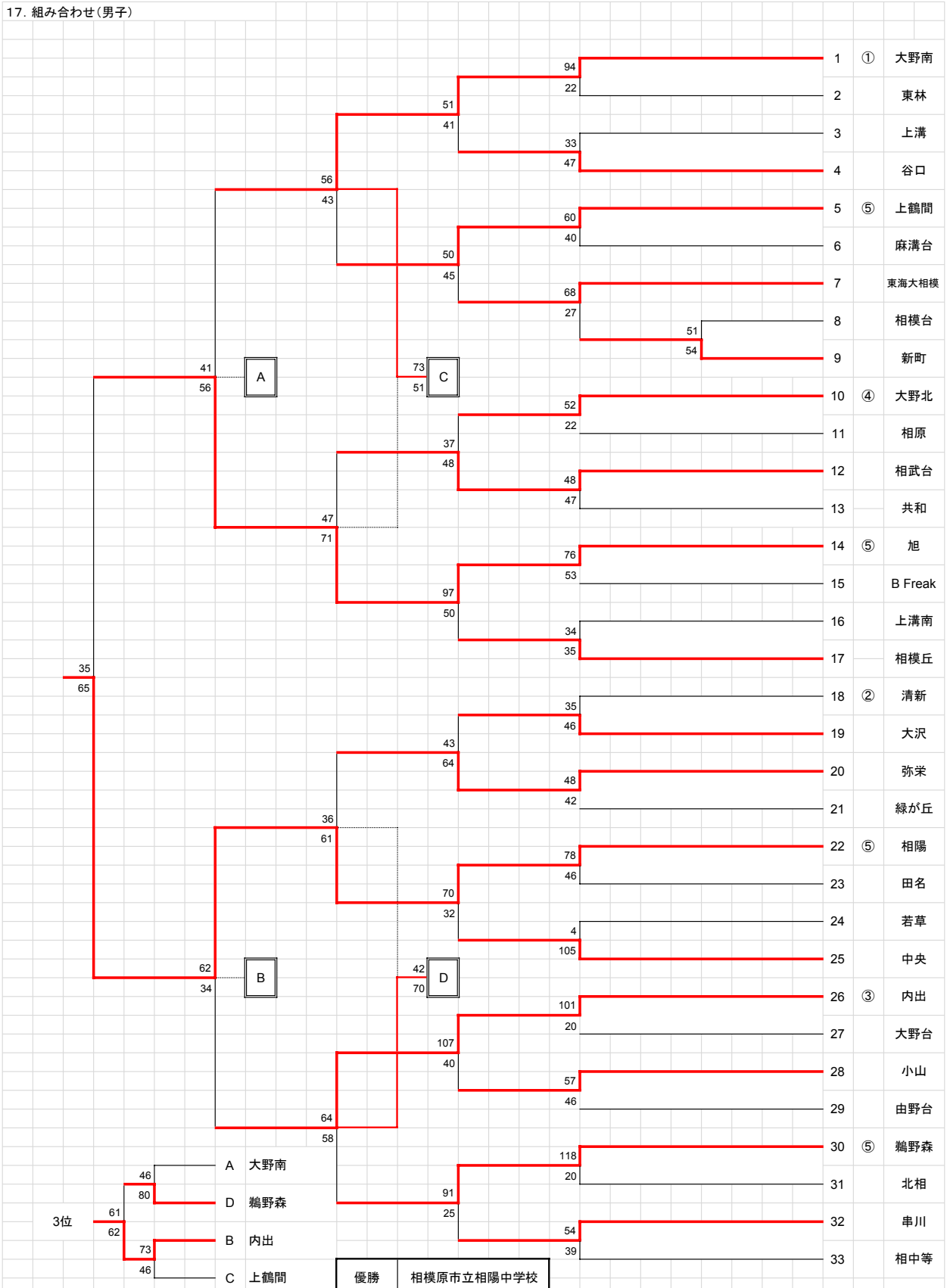

優勝	相模原市立相陽中学校
2位	相模原市立旭中学校
3位	相模原市立内出中学校
3位	相模原市立鵜野森中学校
5位	相模原市立大野南中学校
5位	相模原市立上鶴間中学校